Borhűtő

Használati útmutató

72083AS5X6IIINP

Kedves Vásárlónk!

Új borhűtője az ideális fogyasztási hőmérsékletre hűti borát és 6 üveg számára kínál elegendő helyet. Klasszikus, elegáns formája bármilyen helyiségben jól mutat, harmonikusan beilleszkedik.

A borhűtő használata egyszerű, kijelzője folyamatosan jelzi az aktuális hőmérsékletet. Mivel a készülék hűtőfolyadék nélkül működik, felállítása után azonnal üzembe helyezhető.

Kívánjuk, legyen öröme a termék használatában!

Tartalom

3 Megjegyzések az útmutatóhoz

4 Biztonsági előírások

7 Termékrajz (tartozékok)

8 Üzembe helyezés

9 Használat
9 Polcok használata
10 Hőmérséklet beállítása
11 Kínálási javaslatok
11 Üvegek optimális hűtése
11 Belső világítás funkció ki- és bekapcsolása

12 Tisztítás
12 Belső rész
12 Kondenzvíz gyűjtőtál kiürítése
13 Burkolat
13 Ajtótömítés
13 Szellőzőnyílások és a szűrő borítása

14 Üzemzavar / Hibaelhárítás

15 Hulladékkezelés

16 Műszaki adatok

Megjegyzések az útmutatóhoz

A termék biztonsági műszaki megoldásokkal rendelkezik. Ennek ellenére figyelmesen olvassa el a biztonsági előírásokat.
Az esetleges sérülések és károk elkerülése érdekében, csak az útmutatóban leírt módon használja a terméket.

Őrizze meg az útmutatót, hogy esetleg később is át tudja olvasni.
Amennyiben megválik a terméktől, az útmutatót is adja oda az új tulajdonosnak.

Az útmutatóban szereplő jelek:

Ez a jel sérülésveszélyre utal.

Ez a jel olyan sérülésveszélyre utal, amely az elektromos áram használatából adódhat.

A **VESZÉLY** szó esetleges súlyos sérülésekre és életveszélyre utal.

A **VIGYÁZAT** szó sérülésekre és súlyos anyagi károkra utal.

A **FIGYELEM** szó könnyebb sérülésekre vagy rongálódásra utal.

A kiegészítő információkat így jelöljük.

Biztonsági előírások ⚠

Rendeltetés

A borhűtő borok és hasonló, üvegben tárolt italok hőfokának beállítására szolgál.
A borhűtő hűtőszekrényként nem használható.

A borhűtő kizárólag bontatlan borosüvegek rövid- vagy középtávú tárolására alkalmas - a készülék NEM alkalmas megkezdett borosüvegek, csomagolatlan vagy nyitott élelmiszerek tárolására. A készülék szintén NEM alkalmas a borosüvegek hosszú távú tárolására.

A készüléket zárt helyiségekben történő, magáncélú használatra tervezték, és nem alkalmas ipari használatra.

VESZÉLY gyermekek és elektromos készülékek kezelésére korlátozott mértékben képes személyek esetében

- A készüléket olyan személyek, akiknek fizikai, szellemi vagy érzékeléssel kapcsolatos képességeik korlátozottak, illetve akik nem rendelkeznek kellő tapasztalattal vagy megfelelő ismeretekkel, csak felügyelet mellett vagy csak akkor használhatják, ha annak biztonságos használatáról útmutatást kaptak, és az abból eredendő veszélyeket megértették. Ügyeljen arra, hogy gyermekek ne játsszanak a készülékkel.
- A csomagolóanyagot gyermekektől tartsa távol.
  Többek között fulladásveszély áll fenn!

VESZÉLY elektromos áram következtében

- A készülék semmi esetre sem helyezhető vízbe vagy egyéb folyadékba, illetve nem érintkezhet vízzel vagy egyéb folyadékkal, mivel ellenkező esetben áramütés veszélye áll fenn. Ne használja a készüléket a szabadban.
- Amennyiben a készülék nedves vagy vizes lett, húzza ki azonnal a hálózati csatlakozót a csatlakozóaljzatból. Ne érintse meg a készülék nedves részeit, amíg a hálózati csatlakozó csatlakoztatva van a csatlakozóaljzathoz.
- A hálózati csatlakozót soha ne fogja meg vizes kézzel.
- Csak olyan, szakszerűen beszerelt, védőérintkezővel ellátott csatlakozóaljzathoz csatlakoztassa a készüléket, amelynek a hálózati feszültsége és érintésvédelmi paraméterei megegyeznek a készülék műszaki adataival.
- Ne használjon hosszabbítókábelt és semmi esetre se csatlakoztassa a készüléket elosztóhoz.
- A hálózati vezetéket tartsa távol hőforrásoktól. Ne húzza át éles peremeken és ne szorítsa be sehova.
- Húzza ki a hálózati csatlakozót a csatlakozóaljzatból...,
  ... ha használat közben üzemzavar lép fel,
  ... minden használat után,
  ... vihar esetén,
  ... mielőtt megtisztítja a készüléket.
  Mindig a hálózati csatlakozót húzza, ne a hálózati vezetéket.

- A csatlakozóaljzatnak könnyen elérhetőnek kell lennie, hogy szükség esetén gyorsan ki tudja húzni a hálózati csatlakozót. Úgy helyezze el a hálózati vezetéket, hogy senki se botolhasson meg benne.
- Semmi esetre se nyissa fel a burkolatot. Ha megérinti a feszültségvezető részeket, áramütés veszélye áll fenn.
- Ne használja a borhűtőt, ha a készüléken vagy a hálózati vezetéken látható sérülést észlel, illetve ha a borhűtő leesett. Rendszeresen ellenőrizze, hogy található-e sérülés a készüléken vagy a hálózati vezetéken.
- Semmilyen változtatást ne hajtson végre a készüléken vagy a hálózati vezetéken. A hálózati vezetéket is csak szakember cserélheti ki.
  A készülék illetve a hálózati vezeték javítását minden esetben egy szakszerviz vagy szakember végezze, vagy forduljon a kereskedőhöz.
  A szakszerűtlenül végzett javítások jelentős veszélyforrássá válhatnak a készüléket használó személyre nézve.

VIGYÁZAT – tűz- és robbanásveszély

- Semmi esetre se tisztítsa a készüléket vagy bármely részét gyúlékony folyadékkal. Gázok keletkezhetnek, aminek következtében robbanás- és tűzveszély áll fenn.
- Ne tároljon vagy használjon benzint vagy más tűzveszélyes gázt és folyadékot a készülék közelében.
- Ne használja a készüléket magas páratartalmú helyiségekben (fürdőszoba stb.) vagy olyan helyiségekben, ahol robbanóanyagokat vagy gyúlékony anyagokat, ill. gázokat tárol. Rosszul szellőző helyiségek, pl. garázsok, szintén nem alkalmasak erre a célra.

FIGYELEM – anyagi károk

- A megfelelő szellőzés döntő fontosságú a hibátlan működés érdekében. Ezért mindig bizonyosodjon meg róla, hogy a készülék hátoldalán és oldalain található szellőzőnyílások nincsenek letakarva.
  A szellőzőnyílásoktól és a készülék felett legalább 8 cm távolságra ne legyen más készülék. Időnként ellenőrizze a szellőzőnyílásokat és egy ecsettel óvatosan távolítsa el a szennyeződéseket és a port. Előbb mindig húzza ki a hálózati csatlakozót.
- Ne állítsa a készüléket beépített szekrénybe, falbemélyedésbe, stb.
- Helyezze a készüléket egy stabil, csúszásmentes, sima és megfelelő teherbírással rendelkező felületre.
  Ne helyezzen tárgyakat a készülékre.
- Ne állítsa a készüléket nyílt láng vagy egyéb hőforrás (fűtés, közvetlen napsugárzás, gázkemence stb.) közelébe.
- A borhűtő számára az ideális szobahőmérséklet +20 °C. Az extrém hideg vagy a túl magas környezeti hőmérséklet hátrányosan befolyásolja a készülék működését.

- Csak eredeti tartozékokat és eredeti pótalkatrészeket használjon.
- A borhűtő szállítása előtt vegye ki az összes üveget a készülékből.
- A borhűtőt mindig felállítva szállítsa.
- Nem teljesen kizárt, hogy egyes lakk- és műanyag bevonatok vagy különböző bútorápoló szerek a készülék csúszásgátló talpait felpuhítják vagy károsítják. Szükség esetén helyezzen a készülék alá csúszásmentes alátétet, így elkerülhető, hogy kellemetlen nyomok maradjanak a bútoron.
- A készülék belül LED-világítással van ellátva. A LED cseréje különösen hosszú élettartama miatt nem szükséges. Nem lehet és nem szabad kicserélni őket.
  A LED-ek szilárdan be vannak építve a világításba. Felnyitáskor megsérülhet a világítás. Adott esetben forduljon a kereskedőhöz.
- Tisztításhoz ne használjon maró vegyszert, illetve agresszív vagy súroló hatású tisztítószert.

Termékrajz (tartozékok)

besüllyesztett fogantyú

kapcsológombok

hőmérséklet-kijelző

szellőzőnyílások

szűrő borítása (hátoldal)

talp

burkolat talppal

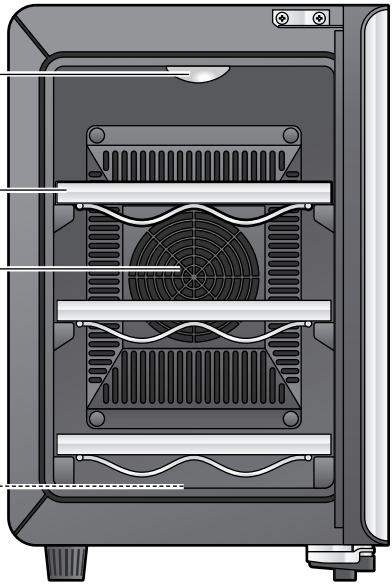

világítás

polc

ventilátor borítása

kondenzvíz gyűjtőtál

Üzembe helyezés

VESZÉLY gyermekek esetében – életveszély fulladás/kisméretű tárgyak lenyelése következtében

- A csomagolóanyagot gyermekektől tartsa távol. Többek között fulladásveszély áll fenn!

A borhűtő felállítás után azonnal üzembe helyezhető, mivel egy thermoelektronikus hűtőeljárással (úgy nevezett Peltier elemekkel) működik. Ennek köszönhetően ennél a készüléknél nem szükséges a hűtőfolyadékot órákon keresztül lesüllyedni hagyni.

A készüléknek azonban a thermoelektronikus elemek miatt a környezeti hőmérséklettől függően több órára is szüksége lehet, mire eléri a kívánt hőmérsékletet.

1. Vegye ki a készüléket az összes csomagolásból és távolítsa el a csomagolóanyagot.
2. Állítsa a készüléket sima, megfelelő teherbírással rendelkező felületre.
3. Távolítsa el a szállítási rögzítést, amivel a polcok belül biztosítva lettek.
4. Vegye ki a polcokat a készülékből a „Használat" fejezetben leírtak szerint.
5. Törölje ki a belső részt egy puha kendővel és langyos vízzel a „Tisztítás" fejezetben leírtak szerint.
6. Helyezze vissza a polcokat a készülékbe és ellenőrizze, hogy megfelelően illeszkednek-e.

VIGYÁZAT – tűzveszély

- Ne használjon elosztót!

7. A hálózati csatlakozót csatlakoztassa egy könnyen elérhető védőérintkezővel ellátott csatlakozóaljzathoz.
   A készülék be van kapcsolva.

Lehetőleg olyan hűvös helyre állítsa a készüléket, amelyet nem melegít fel a napsütés. Ne állítsa hősugárzó készülékek vagy fűtőtestek közelébe. A hibátlan használathoz szükséges optimális környezeti hőmérséklet kb. 20 °C.

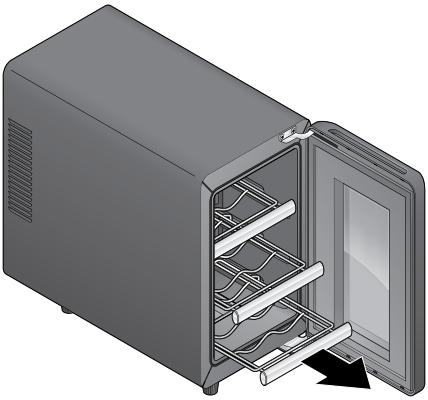

Polcok használata

- ▷ Az üvegek könnyebb behelyezéséhez vagy kivételéhez kissé húzza ki a polcokat.
- ▷ Mielőtt behelyezi a borosüveget, ellenőrizze, hogy megfelelően illeszkednek-e a polcok.

A polcok kihúzás elleni zárral vannak ellátva, amelyek megóvnak a véletlen kihúzástól.

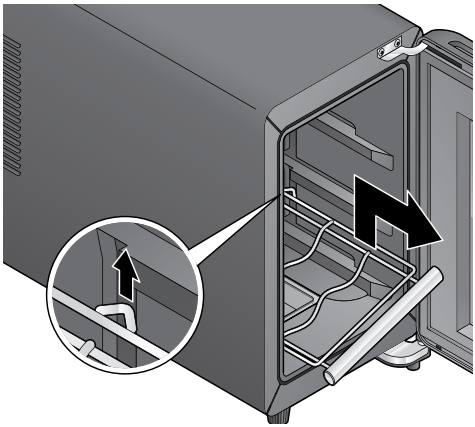

Egy vagy akár több polcot is teljesen eltávolíthat, hogy pl. nagyobb méretű üvegeket tárolhasson:

- ▷ Először egy kissé húzza ki a polcot, jobb oldalt emelje meg egy kicsit és húzza ki teljesen a sínből.

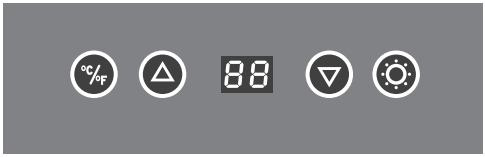

- A környezeti hőmérséklettől függően és maximális hűtési teljesítmény mellett néhány órát vesz igénybe, mire a készülék belseje eléri a beállított hőmérsékletet.
- A készülék nem rendelkezik fűtőfunkcióval. Amennyiben a külső hőmérséklet alacsonyabb, mint a beállított hőmérséklet, a hűtés automatikusan kikapcsol. Ha a környezeti hőmérséklet pl. 15 °C, nem érheti el a beállított 18 °C-os hőmérsékletet.

Hőmérséklet beállítása

A hőmérséklet kijelzőn mindig az aktuális átlaghőmérséklet jelenik meg.

▷ A °C/F gombbal választhat a °Celsius és a °Fahrenheit kijelzési mód között.

A △ és ▽ gombokkal beállíthatja a kívánt hőmérsékletet 1 °C fokonként. Beállítható hőmérséklettartomány: +8 és +18 °C között

▷ Hőmérséklet növelése: Nyomja meg annyiszor a △ gombot, amíg a kijelzőn meg nem jelenik a kívánt hőmérséklet.

▷ Hőmérséklet csökkentése: Nyomja meg annyiszor a ▽ gombot, amíg a kijelzőn meg nem jelenik a kívánt hőmérséklet.

A beállított hőmérsékleti érték néhányszor felvillan a kijelzőn; majd megjelenik a belső aktuális átlaghőmérséklet.

A ventilátor bekapcsol és lehűti a készüléket. A hűtési folyamat a kijelzőn található hőmérsékletkijelzésnek köszönhetően kívülről jól követhető. Amint elérte a beállított hőmérsékletet, kikapcsolódik a ventilátor.

Kínálási javaslatok*

Bor	Hőmérséklet
pezsgő	7-10 °C
gyümölcsbor	10-12 °C
könnyű vörösbor/fehérbor	12-14 °C
csemegebor	14-15 °C
vörösbor	15-18 °C

*A felsorolt adatok csak javaslatok és nem kötelezőek.

Tippek és tanácsok

- Inkább hűtve kínálja a bort, mint melegen, mivel a bor a pohárban gyorsan felmelegszik.
- A fehérbort télen kevésbé hűtve, a vörösbort nyáron hűvösebben kínálja.
- A megfelelő hőmérséklet azonban mindig személyes ízlés kérdése.

Üvegek optimális hűtése

Az üvegek lehető leggyorsabb lehűtése érdekében a készüléket lentről felfelé töltse fel az alábbiak alapján:

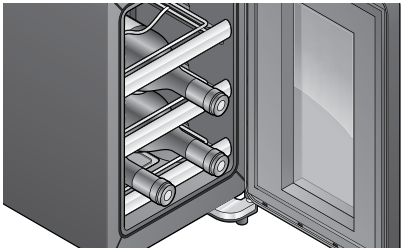

Ha például 3 üveget szeretne lehűteni, először az alsó polcot töltse fel és helyezze a harmadik üveget a középső polcra.

Belső világítás funkció ki- és bekapcsolása

▷ A ☼ gombbal kapcsolhatja be és ki a belső világítást.

A világítás hozzájárulhat a készülék belsejének felmelegedéséhez. Kapcsolja ki a világítást, amikor nincs rá szükség.

Tisztítás

VESZÉLY – életveszély áramütés következtében

- A készülék tisztítása előtt húzza ki a hálózati csatlakozót a csatlakozó-aljzatból.
- A készülék semmi esetre sem helyezhető vízbe vagy egyéb folyadékba.

VIGYÁZAT – anyagi károk

- Tisztításhoz ne használjon maró vegyszert, illetve agresszív vagy súroló hatású tisztítószert.

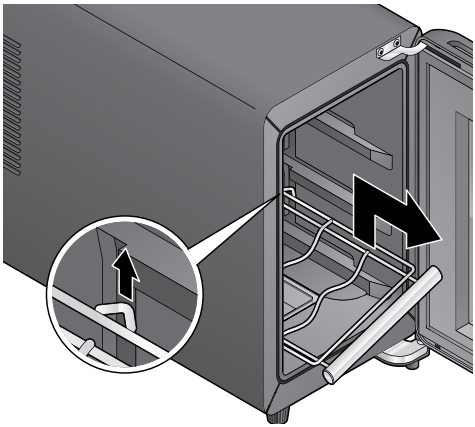

Belső rész

1. Először távolítsa el a behelyezett borosüvegeket és a polcokat a „Használat“ fejezetben leírtak szerint.
2. Törölje ki a belső részt egy puha kendővel és langyos vízzel, szükség esetén adjon hozzá egy kevés sütőport (2 evőkanállal 1/4 liter vízhez).
3. Végül egy puha kendővel alaposan törölje szárazra.

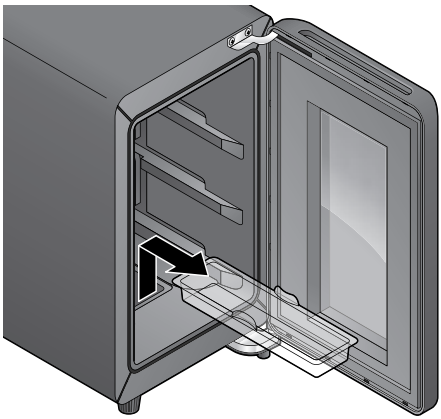

Kondenzvíz gyűjtőtál kiürítése

A környezeti hőmérséklet páratartalmától függően a borhűtő belsejében kondenzvíz csapódhat le.

▷ Rendszeresen ellenőrizze a kondenzvíz gyűjtőtálat és szükség esetén ürítse ki.

▷ Szükség esetén puha, tiszta, száraz kendővel törölje ki a készülék belsejét.

Burkolat

1. A készülék külsejét meleg vízzel és kímélő tisztítószerrel tisztítsa meg.
2. Végül alaposan törölje szárazra a készüléket egy puha kendővel.

Ajtótömítés

▷ Ügyeljen rá, hogy a mágneses ajtótömítésen ne legyenek szennyeződések.

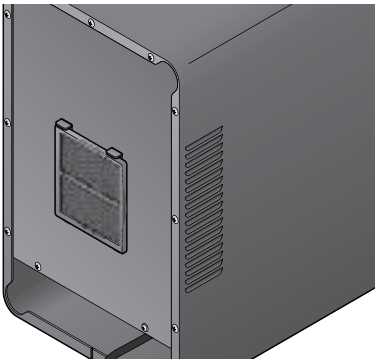

Szellőzőnyílások és a szűrő borítása

Az oldalsó szellőzőnyílásokban vagy a készülék hátoldalán lévő szűrő borításán található por és szennyeződés hátrányosan befolyásolhatja a hűtés hatékonyságát.

▷ Rendszeresen ellenőrizze a szellőzőnyílásokat és a szűrő borítását, szükség esetén porszívózza ki őket.

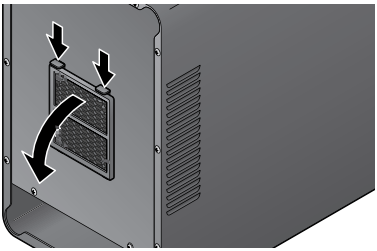

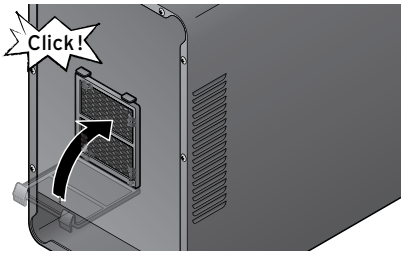

A szűrő borítása a könnyebb tisztítás érdekében levehető. A következőképpen járjon el:

1. Nyomja lefelé a két felső fület és pattintsa le a szűrőt a készülékről.
2. Tisztítsa meg a szűrőt a szennyeződésektől.
3. Helyezze a szűrőt alul a burkolaton található két nyílásba és hajtsa fel. A két felső fülnek ismét szorosan kell illeszkednie a nyílásokba.

Üzemzavar / Hibaelhárítás

A borhűtő nem működik	• Csatlakoztatva van a csatlakozó a csatlakozóaljzathoz? • A biztosíték hibás. Forduljon a kereskedőhöz.
Nem megfelelő hűtési teljesítmény / A ventilátor gyakran vagy folyamatosan működik	• A környezeti hőmérséklettől függően néhány órát igénybe vehet, mire a készülék eléri a beállított hőmérsékletet (nem üzemzavar). • A környezeti hőmérséklet és a beállított hűtési hőmérséklet közötti különbség nagyon nagy. Ebben az esetben normális, hogy a ventilátor sokat, ill. folyamatosan működik (nem üzemzavar). • A készülék ajtaját túl gyakran nyitják ki vagy nincs megfelelően becsukva? • Az ajtótömítés koszos vagy hibás? • A felállítás helye nem megfelelő (nem megfelelő a szellőzés / a készülék hátoldalánál és felfelé 8 cm-nél kevesebb a távolság más készülékektől / meleg készülék a közvetlen közelben). • Szennyeződés a ventilátor borításán? • Minél több üveg van a készülékben, annál tovább tart a lehűtés.
Készülék vibrál / nagyon hangos	• Stabil és egyenes a felület, amelyen a készülék áll? • Hibátlanul működik a ventilátor?
A készülék ajtaja rosszul vagy egyáltalán nem záródik	• Egyenesen áll a készülék? • Elhasználódott a tömítés? • Megfelelően illeszkednek a polcok?
A belső világítás nem működik	• Forduljon a kereskedőhöz.
A kijelző nem működik	• A fő áramköri lap hibás; a csatlakozó hibás. Forduljon a kereskedőhöz.

LO kijelzés a kijelzőn	• Forduljon a kereskedőhöz.
Kondenzvíz a készülék külsején/üvegajtaján	• A készülék nagyon magas páratartalmú környezetben áll? Egy száraz, puha kendővel törölje le a kondenzvizet.
Kondenzvíz a készülék belsejében	• Magas páratartalmú környezetben hosszabb ideig nyitva volt a készülék ajtaja vagy ismételten kinyitották? Lehetőleg ritkán nyissa ki az ajtót és mindig csak annyi időre, amennyire szükséges, amíg beteszi vagy kiveszi az üvegeket.

Hulladékkezelés

A készülék és a csomagolás értékes, újrahasznosítható anyagokból készültek. Az anyagok újrahasznosítása csökkenti a hulladék mennyiségét és kíméli a környezetet.

A **csomagolóanyagok** eltávolításakor ügyeljen a szelektív hulladékgyűjtésre. Papír, karton és könnyű csomagolóanyagok eltávolításához használja a helyi gyűjtőhelyeket.

Ezzel a jellel ellátott **készülékek** nem kerülhetnek a háztartási hulladékba!

Önt törvény kötelezi arra, hogy régi, nem használatos készülékét a háztartási hulladéktól különválasztva, hulladékgyűjtőben helyezze el.
Régi készülékeket díjmentesen átvevő hulladékgyűjtőkkel kapcsolatban az illetékes települési vagy városi hivataltól kaphat felvilágosítást.

Gondoskodjon arról, hogy régi készülékét az ártalmatlanításig gyermekek számára biztonságosan tárolja: Távolítsa el az ajtót és hagyja a polcokat a készülékben, ezzel megakadályozva, hogy kisgyermekek belemásszanak a készülékbe.

Műszaki adatok

Modell:	297 517
Hálózati feszültség:	230 V ~ 50 Hz
Teljesítmény:	70 W
Készülékbiztosíték:	2,5 A
Érintésvédelmi osztály:	I
Energiafogyasztás +15 °C-on:	0,363 KW/24 óra
Beállítható hőmérséklet:	+8 és +18 °C között
Űrtartalom:	legfeljebb 6 üveg, fektetve
Ideális környezeti hőmérséklet:	kb. +20 °C
Súly (üres állapotban):	8,9 kg
Méretek (SzxHxM):	265 x 404 x 500 mm

Fenntartjuk magunknak a jogot, hogy a termékfejlesztés során műszaki és optikai változtatásokat hajtsunk végre az árucikken.

CE

Modell:

SC 06A

Gyártó:

CASO Germany Braukmann GmbH
Raiffeisenstraβe 9
59757 Arnsberg
Germany

Tel.: +49 (0) 29 32 /54 76 6 - 99
Fax +49 (0) 29 32 /54 76 6 - 77

Internet: www.caso-germany.de

Cikkszám: HU 297 517