Tchibo

www.tchibo.hu/utmutatok

Földbe szúrható napelemes lámpák

hu Használati útmutató

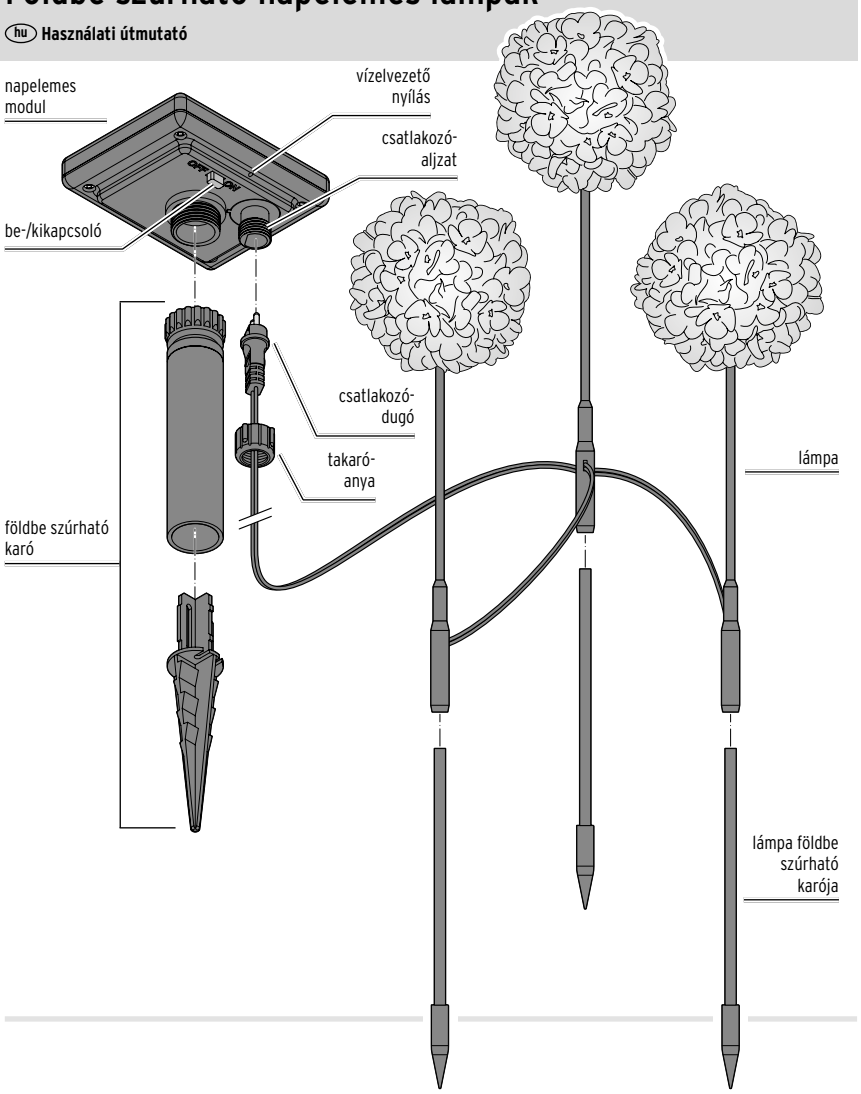

Biztonsági előírások ⚠

A termék biztonsági műszaki megoldásokkal rendelkezik. Ennek ellenére figyelmesen olvassa el a biztonsági előírásokat, és az esetleges sérülések és károk elkerülése érdekében, csak az útmutatóban leírt módon használja a terméket. Őrizze meg az útmutatót, hogy szükség esetén később ismét át tudja olvasni.
Amennyiben megválik a terméktől, az útmutatót is adja oda az új tulajdonosnak.

Rendeltetés

A termék díszítésre és nem megvilágításra szolgál.
Állandó kültéri használatra alkalmas.

A termék magánjellegű felhasználásra alkalmas, üzleti célokra nem használható.

Veszély gyermekek esetében

- Az akkumulátorok lenyelése életveszélyes lehet. Egy akkumulátor lenyelése 2 órán belül súlyos, belső marási sérüléseket okozhat és akár halálos kimenetelű lehet. Ezért az új és régi akkumulátorokat, valamint a terméket olyan helyen tárolja, ahol gyermekek nem férnek hozzá. Egy akkumulátor esetleges lenyelése esetén, vagy ha az más módon az emberi szervezetbe került, azonnal forduljon orvoshoz.
- Ne engedje, hogy a csomagolóanyag gyermekek kezébe kerüljön. Többek között fulladásveszély áll fenn!

Sérülésveszélyek

- Ne használja a terméket hagyományos, nem újratölthető elemekkel. Robbanásveszély!
- Az akkumulátorokat szétszedni, tűzbe dobni vagy rövidre zárni tilos.
- Ha egy akkumulátorból kifolyna a sav, kerülje, hogy az bőrrel, szemmel vagy nyálkahártyával érintkezzen. Adott esetben az érintett testfelületet azonnal mossa le tiszta vízzel, és haladéktalanul forduljon orvoshoz.

Anyagi károk

- A hálózati adapter megfelel az IP44 védelmi osztálynak, amely azt jelenti, hogy a termék védett az 1 mm-nél nagyobb átmérőjű szilárd idegen testek és a fröccsenő víz, például az eső behatolása ellen. A terméket azonban ne merítse vízbe, pl. pocsolyába. Ne tegye ki a terméket közvetlen, erős esőnek sem.
- Semmilyen változtatást ne hajtson végre a terméken. A szükséges javításokat bízza szakszervizre vagy forduljon az ügyfélszolgálathoz.
- Ne használja a terméket, ha sérülések láthatók rajta.
- A napelemes modulra ne ragasszon semmit, ne takarja le és ne fesse be.
- A terméket más égősorral vagy hasonlókkal elektromosan összekötni tilos.
- Ügyeljen arra, hogy a napelemes modul alján található vízkivezető nyílások szabadon maradjanak, hogy a lecsapódott pára ki tudjon folyni.
- Vegye ki az akkumulátort a termékből, ha az elhasználódott, illetve ha hosszabb ideig nem használja a terméket. Így elkerülhető a kifolyó sav által okozott kár.
- A LED-ek cseréje különösen hosszú élettartamuk miatt nem szükséges. Nem lehet és nem szabad kicserélni őket. A LED-ek szilárdan be vannak építve a lámpákba. Ha kiszereli őket, a termék megsérül.
- A termék tisztításához ne használjon súroló hatású vagy maró tisztítószert, illetve kemény kefét és hasonlókat.
- A termék kültéren kb. –10 °C-ig használható. Ennél hidegebb idő esetén házon belül tárolja a terméket, különben megrongálódhat.

Használat

Elhelyezés

A napelemes lámpák áramforrástól függetlenül működnek. Mivel szükségük van napsugárzásra, vegye figyelembe a következő pontokat:

- A napelemes modult napos helyre helyezze. Válasszon olyan helyet, ahol a napelemes modult napközben a lehető legtovább éri közvetlen napsugárzás.
- Kerülje az olyan helyeket, amelyek teljesen vagy nagyrészt árnyékban helyezkednek el (fák, tetőgerinc stb.) A napelemes modult ne az épület északi oldalán helyezze el. Ezen az oldalon napközben nincs elég napfény.
- Éjjel ne világítson folyamatosan egy másik fényforrás a napelemes modulra, mint pl. a kocsibeállót megvilágító erős spotlámpa vagy ehhez hasonló. Gondoljon arra, hogy sok fényforrás létezik, amely csak az éjszaka közepén, idő- vagy mozgásérzékelő beállítással kapcsol be.
- A napelemes modul karóját és a leszúrható lámpákat lehetőleg mélyen nyomja bele a szilárd földbe, hogy azok erős szélben se boruljanak fel.

Összeszerelés

Szerelje össze a terméket az ábrázolt módon:

1. Dugja egymásba a napelemes modul földbe szúrható karójának részeit.
2. Csavarja a karót a napelemes modulra.
3. Csatlakoztassa a lámpa földbe szúrható karóit a lámpákhoz.
4. Dugja be a csatlakozódugót a napelemes modul aljzatába, és szorosan csavarja rá a takaróanyát.
5. Nyomja a földbe a napelemes modul földbe szúrható karóját.
6. Nyomja a földbe a leszúrható lámpákat.

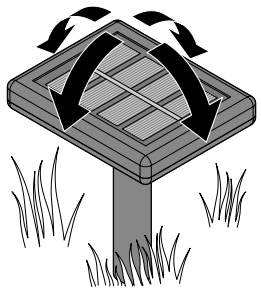

7. Úgy állítsa be a napelemes modult, hogy lehetőség szerint sok fény érje.

Üzembe helyezés

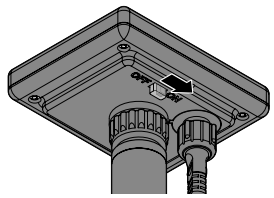

▷ A lámpák aktiválásához tolja a napelemes modul alján található be-/kikapcsoló gombot az **ON**-ra.

Ez az alapbeállítás, amelyben a lámpák teljesen automatikusan kapcsolódnak be és ki:

- Amint elkezd sötétedni, a lámpák bekapcsolnak.
- Amint elkezd világosodni, a lámpák kikapcsolnak.

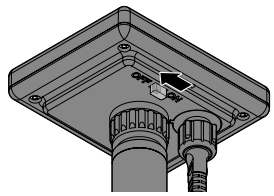

▷ Adott esetben a lámpák kikapcsolásához tolja a napelemes modul alján található be-/kikapcsoló gombot az **OFF**-ra.

A lámpák tartósan ki vannak kapcsolva. Elegendő fény mellett az akkumulátor továbbra is töltődik.

Akkumulátor töltése

- Ügyeljen arra, hogy a napelemes modult lehetőség szerint sok fény érje. Szükség esetén állítsa be újra a napelemes modult.
- Az időjárástól és a napsugárzás erősségétől függően akár néhány órába is beletelhet, mire a napelemes modul teljesen feltölti az akkumulátort.
- Télen vagy több egymást követő, borús nap esetén előfordulhat, hogy az akkumulátor nem tud megfelelően feltöltődni. Néhány napra kapcsolja ki a lámpákat. Az akkumulátor akkor is töltődik, ha a lámpák ki vannak kapcsolva.

Tisztítás

TUDNIVALÓ – anyagi károk

A termék tisztításához ne használjon maró vegyszert, illetve agresszív vagy súroló hatású tisztítószert.

▷ Szükség esetén törölje le a lámpákat, a napelemes modult és a földbe szúrható karókat egy puha, nedves kendővel. Végül egy puha, száraz kendővel törölje ezeket szárazra.

Üzemzavar / Hibaelhárítás

A lámpák nem vagy csak gyengén világítanak.

- Túl világos van a közelében?
  Ellenőrizze, hogy más fényforrások fénye (pl. utcai világítás vagy időbeállítóval illetve mozgásérzékelővel ellátott kültéri lámpa) nem világítja-e meg a napelemes modult. Esetleg helyezze máshova.
- Elegendő fényt kap a napelemes modul?
  Állítsa be újra a napelemes modult, és szükség esetén helyezze máshova.
- Az akkumulátor nincs teljesen feltöltve:
  Néhány napra kapcsolja ki a lámpákat, hogy az akkumulátor teljesen feltöltődjön.
- Az akkumulátor elhasználódott:
  Cserélje ki az akkumulátort az „Akkumulátor kiszerelése / cseréje" című fejezetben leírtak szerint.

A LED meghibásodott.

- A LED-ek szilárdan be vannak építve a lámpába, nem lehet őket kicserélni.

A teljesítmény ingadozik az évszakok függvényében.

- Ez az időjárástól függ és nem hiba.
  Nyáron a legkedvezőbbek az időjárási feltételek, télen pedig a legkedvezőtlenebbek.

Akkumulátor kiszerelése / cseréje

TUDNIVALÓ – anyagi károk

A 4 csavar és maga a napelemes modul is tömítőgyűrűkkel van ellátva. Győződjön meg arról, hogy a tömítőgyűrűk tiszták és megfelelően helyezkednek el, ezzel biztosítva a vízállóságot.

Az akkumulátort hosszú használatra tervezték. Hosszú használati idő esetén azonban szükséges lehet az akkumulátor cseréje. Az akkumulátorok természetes elhasználódásnak vannak kitéve, és teljesítményük idővel csökkenhet.

1. Csavarja le a napelemes modult a földbe szúrható karóról.
2. Tolja a be-/kikapcsoló gombot az **OFF**-ra.

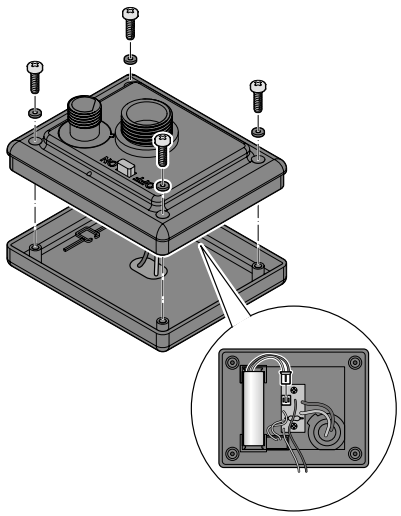

3. Egy csillagcsavarhúzó segítségével csavarozza ki a napelemes modul alján található csavarokat, majd távolítsa el a hátlapot.
   Eközben ügyeljen arra, hogy ne szakítsa el a vezetékeket!
4. Húzza ki az összekötőkábel dugóját az ábrázolt módon a nyomtatott áramköri lap csatlakozójából, és vegye ki az akkumulátort a tartóból.
5. Dugja be az új akkumulátor dugóját. Új akkumulátort az ügyfélszolgálatnál rendelhet (lásd a „Jótállási jegy" mellékletet).
6. Helyezze vissza a napelemes modulra a hátlapot, és húzza meg a csavarokat. Ügyeljen a csavarok tömítőgyűrűinek helyes elhelyezkedésére.
7. A lámpák aktiválásához tolja a napelemes modul alján található be-/kikapcsoló gombot ismét az **ON**-ra.
8. Csavarja vissza a karót a napelemes modulra.

Műszaki adatok

Modell:	730 175
Energiaellátás:	
Napelemes modul:	2 V / 250 mA
Akkumulátor:	1 db NiMH(AA) típusú 1,2 V / 1000 mAh
Védelmi szint:	IP44
Érintésvédelmi osztály:	III
Izzó:	60 LED (nem cserélhető)
Környezeti hőmérséklet:	–10 és +40 °C között

Made exclusively for:
Tchibo GmbH, Überseering 18,
22297 Hamburg, Germany
www.tchibo.hu

Fenntartjuk magunknak a jogot, hogy a termékfejlesztés során műszaki és optikai változtatásokat hajtsunk végre az árucikken.

CE

Hulladékkezelés

A termék, a csomagolás és a beépített akkumulátor értékes, újrahasznosítható anyagokból készültek. Az anyagok újrahasznosítása csökkenti a hulladék mennyiségét és kíméli a környezetet.

A **csomagolóanyagok** eltávolításakor ügyeljen a szelektív hulladékgyűjtésre. Papír, karton és könnyű csomagolóanyagok eltávolításához használja a helyi gyűjtőhelyeket.

Ezzel a jellel ellátott **készülékek, elemek és akkumulátorok** nem kerülhetnek a háztartási hulladékba!
Önt törvény kötelezi arra, hogy régi, nem használatos készülékét a háztartási hulladéktól különválasztva ártalmatlanítsa. Az elektromos készülékek veszélyes anyagokat tartalmaznak, amelyek nem megfelelő tárolás és ártalmatlanítás esetén károsíthatják a környezetet és az egészséget. Régi készülékeket díjmentesen átvevő gyűjtőhelyekkel kapcsolatban az illetékes települési vagy városi hivataltól kaphat felvilágosítást. Az elhasználódott elemeket és akkumulátorokat az illetékes települési, illetve városi hivatalok gyűjtőhelyein vagy a forgalmazó szakkereskedésekben kell leadni. Az ártalmatlanítás előtt ragassza le a lítium elemek/akkumulátorok érintkezőit.

Az akkumulátor eltávolításáról mindent megtudhat az „Akkumulátor kiszerelése / cseréje" fejezetből.

Cikkszám: 730 175

Tchibo GmbH D-22290 Hamburg · 154021HB11XXVI · 2025-10