LED-es, akkumulátoros, valódi viasz szálas gyertyák távirányítóval

hu **Használati útmutató**

Információk a behelyezett elemekhez:
Gyártó: CHANGZHOU JINTAN CHAOCHUANG BATTERY CO., Ltd., Xiyang Village, Maolu Town, Jintan, Jiang Su, China, www.chaochuang.com
E-mail: marvelous@chaochuang.com *Modell*: CHAO CHUANG CR2025 3V *Gyártás időpontja*: 2026/05 *Gyártás helye*: Kína

Információk a behelyezett akkumulátorokhoz:
Gyártó: Shenzhen AoLi Energy Technology Co., Ltd., No. 15-17, Zone C, Sanhe Overseas Chinese New Village, Tongsheng Community, Dalang Street, Longhua District, Shenzhen City 308, PEOPLE'S REPUBLIC OF CHINA *E-mail*: szaoli168@163.com *Modell*: Li-Polymer 3,7V 180mAh 0,666Wh *Gyártás időpontja*: 2026/05 *Gyártás helye*: Kína

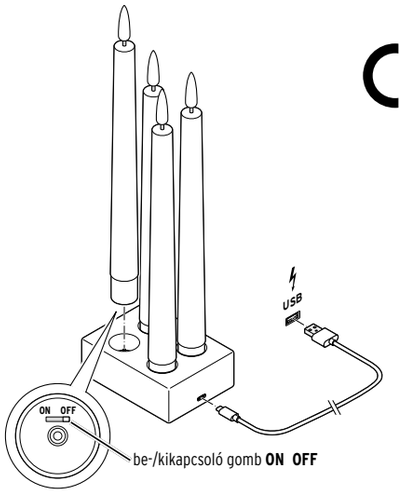

be-/kikapcsoló gomb **ON OFF**

Biztonsági előírások

Figyelmesen olvassa el a biztonsági előírásokat, és az esetleges sérülések és károk elkerülése érdekében csak az útmutatóban leírt módon használja a terméket.
Őrizze meg az útmutatót, hogy szükség esetén később ismét át tudja olvasni. Amennyiben megválik a terméktől, az útmutatót is adja oda az új tulajdonosnak.
A termék csak dekorációs célokra szolgál, helyiségek megvilágítására nem alkalmas. A terméket beltéri használatra tervezték. A termék magánjellegű felhasználásra alkalmas, üzleti célokra nem használható.

- Ne engedje, hogy a csomagolóanyag gyermekek kezébe kerüljön. Többek között fulladásveszély áll fenn!
- A gyermekek nem ismerik fel az elektromos készülékek nem megfelelő használatából esetlegesen származó veszélyeket. Ezért soha ne engedje, hogy gyermekek felügyelet nélkül használják az elektromos készülékeket.
- A LED-es gyertyákat, a töltőállomást és az USB-C töltőkábelt ne merítse vízbe vagy egyéb folyadékba, mivel ellenkező esetben áramütés veszélye áll fenn.
- Ne használja LED-es gyertyákat, a töltőállomást és az USB-C töltőkábelt, ha sérülést észlel rajtuk, illetve ha a termék leesett.
- A gyertyák feltöltése előtt az alábbiakat vegye figyelembe:
  - Az akkumulátorokat szabadban vagy nedves helyiségekben tölteni tilos.
  - A töltéshez csak olyan, megfelelő USB-hálózati adaptert használjon, amely megfelel a termék műszaki adatainak.
  - Ne használjon meghibásodott USB-hálózati adaptert és ne is próbálja meg azt megjavítani.
- Az akkumulátorok szilárdan be vannak építve a gyertyákba, nem lehet és nem szabad kicserélni őket. Ne szerelje szét a terméket. Semmilyen változtatást ne hajtson végre a terméken. A terméken szükséges javításokat bízza szakszervizre vagy forduljon az ügyfélszolgálathoz.
- Minden LED-es gyertya egy lítium-polimer akkumulátort tartalmaz. Az akkumulátort szétszedni, tűzbe dobni vagy rövidre zárni tilos.
- Az akkumulátorokat ne változtassa meg és/vagy deformálja el/melegítse fel/szerelje szét.
- A terméket ne kapcsolja be a csomagolásában.
- Ne takarja le a terméket töltés közben.
- **A LED-es gyertyák külseje valódi viaszból készült.** Óvja őket nyílt lángtól, hőtől és közvetlen napfénytől. Ne helyezzen valódi gyertyákat közvetlenül az LED-es gyertyák mellé. **Ne gyújtsa meg a kanócot**!
- Óvja terméket, portól, nedvességtől és szélsőséges hőmérsékletektől.
- A termék tisztításához ne használjon maró vegyszert, illetve agresszív vagy súroló hatású tisztítószert.
- A LED-ek be vannak építve a termékbe és nem lehet kicserélni őket.
- Nem teljesen kizárt, hogy egyes lakkok, műanyagok vagy különböző bútorápoló szerek a töltőállomás csúszásgátló talpainak anyagát felpuhítják vagy károsítják. Szükség esetén helyezzen a töltőállomás alá csúszásmentes alátétet, így elkerülhető, hogy kellemetlen nyomok maradjanak a bútoron.

A távirányítóban egy lítium elem (gombelem) található. Szivárgás, gázszivárgás, robbanás és tűz veszélye áll fenn:

- Az elemek lenyelése életveszélyes lehet. A távirányítóban egy lítium gombelem található. Egy gombelem lenyelése 2 órán belül súlyos, belső marási sérüléseket okozhat, és akár halálos kimenetelű lehet. Ezért az új és a használt elemeket, valamint a terméket, illetve a távirányítót olyan helyen tárolja, ahol gyermekek nem férnek hozzá. Ha az egyik elemtartó nem záródik megfelelően, ne használja tovább a terméket, és olyan helyen tárolja, ahol gyermekek nem férhetnek hozzá. Egy elem esetleges lenyelése esetén, vagy ha az más módon az emberi szervezetbe került azonnal forduljon orvoshoz.
- Az elemeket kizárólag felnőtt felügyelete mellett szabad behelyezni vagy kicserélni.
- Figyelem! A lítium elemek helytelen behelyezés esetén felrobbanhatnak. Ezért a lítium gombelem, valamint a többi elem behelyezésekor feltétlenül ügyeljen a helyes polaritásra (+/-). Csak azonos vagy egyenértékű elemtípust használjon (lásd „Műszaki adatok").
- Szükség esetén, az elemek behelyezése előtt tisztítsa meg az elem és a termék érintkezőit. Túlhevülés veszélye!
- Az elemeket nem szabad feltölteni, szétszedni, felaprítani, tűzbe dobni vagy rövidre zárni. Az elemeket nem szabad megváltoztatni és/vagy eldeformálni, felmelegíteni vagy szétszerelni. Ne engedje, hogy a sérült elemek vízzel érintkezzenek.
- Az elemeket nem szabad túlságosan lemeríteni. A fel nem használt elemeket eredeti csomagolásukban tárolja. A kicsomagolt (új, használt és lemerült) elemeket rendezetlenül ne hozza érintkezésbe egymással, és tartsa távol a fémtárgyaktól.
- Óvja az elemeket/terméket a túlzott hőtől (fűtés, közvetlen napfény). Ha az elemek lemerültek, vagy ha hosszabb ideig nem használja a terméket, azonnal vegye ki az elemeket a termékből, illetve a távirányítóból. Ezzel megelőzheti a szivárgás okozta károkat.
- Ha az elemből kifolyna a sav, kerülje, hogy az bőrrel, szemmel vagy nyálkahártyával érintkezzen. Adott esetben az érintett testfelületet azonnal mossa le tiszta vízzel, és haladéktalanul forduljon orvoshoz.
- Óvja a terméket ütésektől, leeséstől, portól, nedvességtől, közvetlen napsugárzástól és szélsőséges hőmérsékletektől.

Használat

Akkumulátor töltése

A sérülések elkerülése érdekében az akkumulátorok a kiszállításnál csak félig vannak feltöltve. Az első használat előtt töltse fel teljesen az akkumulátorokat.

1. Helyezze a LED-es gyertyákat a töltőállomás erre a célra kialakított töltőstiftjeire. A gyertyáknak rá kell pattanniuk az állomásra. A töltés során a LED-es gyertyák automatikusan kikapcsolnak, és nem használhatók.
2. Csatlakoztassa a töltőállomást a mellékelt USB-C-kábellel egy USB-csatlakozóval rendelkező hálózati adapterhez (nem tartozék).
3. Dugja be a hálózati adaptert egy csatlakozóaljzatba. A töltőállomáson található piros kontroll-lámpa a töltés során világít. Az akkumulátorok akkor vannak feltöltve, amikor a piros kontroll-lámpa kialszik, és a zöld kontroll-lámpa folyamatosan világít.

Ha a töltőállomás csatlakozik az áramhálózathoz, de nincs ráhelyezve tölteni kívánt szánt LED-es gyertya, a zöld kontroll-lámpa szintén folyamatosan világít.

4. Válassza le a töltőállomást az áramhálózatról.

Most szabadon elhelyezheti a gyertyákat a szobában.

Be-/kikapcsolás távirányító nélkül

A LED-es gyertyákat egymástól függetlenül, távirányító nélkül is használhatja. Az időzítő funkciót azonban csak a távirányítóval lehet vezérelni.

▷ A LED-es gyertyák folyamatos bekapcsolásához tolja a be-/kikapcsoló gombot a gyertya alján az **ON**-ra.
Ebben a helyzetben a LED-es gyertya a távirányítóval vezérelhető.

▷ A LED-es gyertyák kikapcsolásához tolja a be-/kikapcsoló gombot a gyertya alján az **OFF**-ra.
Ebben a helyzetben a gyertya nem vezérelhető a távirányítóval.

Távirányító aktiválása



szigetelőszalag

A kiszállításkor a távirányítóba egy szigetelőszalag van behelyezve az elem védelme érdekében.

▷ A távirányító aktiválásához húzza ki a szigetelőszalagot az elemtartóból.

LED-es gyertyák vezérlése a távirányítóval

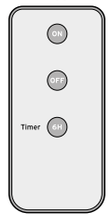

Ehhez a gyertya alján található be-/kikapcsoló gombnak az **ON** állásban kell lennie.

Tipp: Ha például egy adventi koszorún szeretné használni az LED-es gyertyákat, akkor az összes olyan gyertyát, amelyet még nem szeretne a távirányítóval vezérelni, hagyja **OFF** állásban a gyertya alján található be-/kikapcsoló gombbal. Így egymás után aktiválhatja az adventi koszorún található gyertyákat.

A távirányító hatótávolsága kb. 5 méter, és kb. 50 cm-es körzetben érzékeli a gyertyákat.

▷ Tartsa a távirányítót a gyertyák irányába.
Ügyeljen arra, hogy a távirányító és a gyertyák között ne legyenek tárgyak.

LED-es gyertyák folyamatos be- és kikapcsolása

▷ A LED-es gyertyák folyamatos bekapcsolásához nyomja meg a távirányító **ON** gombját.

▷ A LED-es gyertyák folyamatos kikapcsolásához nyomja meg a távirányító **OFF** gombját.

LED-es gyertyák be- és kikapcsolása időzítő üzemmódban

▷ A LED-es gyertyák bekapcsolásához időzítő üzemmódban nyomja meg egyszer a távirányító **6H** gombját: a LED-es gyertyák kétszer röviden felvillannak, majd **6 órán** át világítanak. Ezután automatikusan kikapcsolnak **18 órára**, majd ismét bekapcsolnak 6 órára stb.

▷ Az időzítő ciklus újrakezdéséhez nyomja meg ismét a **6H** gombot: a LED-es gyertyák kétszer röviden felvillannak, majd 6 órán át világítanak. Ezután automatikusan kikapcsolnak 18 órára, majd ismét bekapcsolnak 6 órára stb.

▷ Az időzítő üzemmód kikapcsolásához és a LED-es gyertyák idő előtti kikapcsolásához nyomja meg a távirányító **OFF** gombját.

Vegye figyelembe: A gyertyák teljes kikapcsolásához tolja az adott gyertya alján található be-/kikapcsoló gombot az **OFF**-ra.

Elemcsere a távirányítóban

Az elemet akkor kell kicserélni, ha a LED-es gyertyák már nem reagálnak a távirányítóra. Az elemtartó a távirányító hátoldalán, alul található.

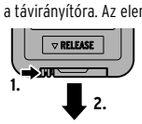

1. Nyomja be a kis kart, és húzza ki az elemtartót.

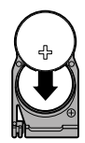

2. Cserélje ki az elhasznált elemet egy újra (lásd „Műszaki adatok"). Eközben feltétlenül ügyeljen a helyes polaritásra (**+** szimbólum felfelé).

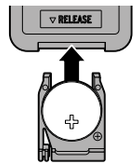

3. Tolja vissza teljesen az elemtartót a távirányítóba. Hallhatóan és érezhetően be kell pattannia.

Az elem puszta kézzel történő megérintése szennyeződést okozhat az érintkezőkön, ami szigetelő hatású lehet. Ezért az elem behelyezésekor használjon száraz, puha ruhát.

Műszaki adatok

Modell:	765 664
LED-es gyertyák	
Akkumulátor:	1-1 lítium-polimer-akku,
(az UN 38.3 szerint tesztelve)	3,7 V ⎓ 180 mAh
	(a ⎓ jel egyenáramot jelent)
	Névleges energia: 0,666 Wh
Bemenet - töltőállomás:	5 V ⎓ 0,5 A
Bemenet - LED-es gyertyák:	5 V ⎓ 125 mA
Töltési idő:	kb. 3 óra
Világítás időtartama (teljesen feltöltött akkumulátorral):	kb. 50 óra
Távirányító	
Elem:	1 db CR2025/3V (Li/MnO_2)
(az UN 38.3 szerint tesztelve)	Névleges energia: 0,45 Wh
Hatótávolság:	5 méter
Környezeti hőmérséklet:	+10 °C és +40 °C között

Fenntartjuk magunknak a jogot, hogy a termékfejlesztés során műszaki és optikai változtatásokat hajtsunk végre az árucikken

Hulladékkezelés

A termék, csomagolás és a mellékelt elemek értékes, újrahasznosítható anyagokból készültek. Az újrahasznosítás csökkenti a hulladék mennyiségét és kíméli a környezetet.

A **csomagolóanyagok** eltávolításakor ügyeljen a szelektív hulladékgyűjtésre. Papír, karton és könnyű csomagolóanyagok gyűjtéséhez használja a helyi gyűjtőhelyeket.

Ezzel a jellel ellátott **készülékek, elemek és akkumulátorok** nem kerülhetnek a háztartási hulladékba! Önt törvény kötelezi arra, hogy régi, nem használatos készülékét a háztartási hulladéktól különválasztva ártalmatlanítsa. Az elektromos készülékek veszélyes anyagokat tartalmaznak, amelyek nem megfelelő tárolás és ártalmatlanítás esetén károsak lehetnek a környezetre és az egészségre. Régi készülékeket díjmentesen átvevő gyűjtőhelyekkel kapcsolatban az illetékes települési vagy városi önkormányzattól kaphat felvilágosítást. Az elhasználódott elemeket és akkumulátorokat az illetékes települési, illetve városi hivatalok gyűjtőhelyein vagy a forgalmazó szakkereskedésekben kell leadni. Lítium elemek/akkumulátorok esetében az ártalmatlanítás előtt ragassza le az érintkezőket.

Figyelem! A készülékben olyan akkumulátor található, amely biztonsági okokból szilárdan be van építve, és nem lehet a burkolat sérülése nélkül eltávolítani. A szakszerűtlen eltávolítás biztonsági kockázatot jelent. Ezért adja le egészben a készüléket egy gyűjtőhelyen, ahol a készüléket és az akkumulátort szakszerűen ártalmatlanítják.

Cikkszám: 765 664

Made exclusively for:
Tchibo GmbH, Überseering 18, 22297 Hamburg, Germany
www.tchibo.hu

www.tchibo.hu/utmutatok